922-451

Lv7 2015-r2

E	**Instrucción de montaje** ¡Leer primero!	Barras de acero
GB	**Assembly instructions** Read first!	Steel bars
F	**Instruction de montage** Lire en premier!	Barres d'acier
D	**Montageanleitung** Zuerst lesen!	Stahldachträger
PT	**Instruções de montagem** Ler primeiro!	Barras d'aço
PL	**Instrukcja montażu** Najpierw przeczytaj!	Belki stalowe
CZ	**Montážní návod** Čtěte pozorně!	Ocelové strešní nosiče
HU	**Szerelési Utasítás** Először olvasd el!	Acél rudak
RO	**Instructiuni de montaj** Intai cititi!	Čelične šipke
HR	**Detaljne upute** Prvo procitati!	Bare din otel
GR	**Διαβάστε προσεκτικά τις** Οδηγίες Συναρμολόγησης!	Μπάρες Σιδερέ
TR	**Öncelikle montaj:** Talimatlarını okuyunuz!	Çelik barlar
RU	**Инструкции по монтажу** Сначала прочитайте!	Стальные поперечины
I	**Istruzioni di montaggio** Leggere per primo!	Barre d'acciaio
NL	**Montagehandleiding** Eerst lezen!	Stalen dakdragers
SLO	**Navodila za sestavljanje** Preberite!	Jeklene prečke

Modelo-model:

30x20x1,5

Lote-Lot-Lot-Lot:

02-15

Peso-Weight-Poids-Gewicht:

6,38 kg

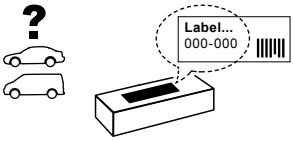

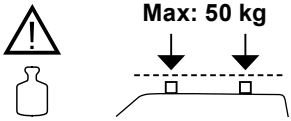

CEE - EEC type approval:
e9*74/483*2007/15*3024

Cruzber SA
ES-A14018311
P.I. Las Salinas II
14960 - Rute - Spain
www.cruzber.com

1.

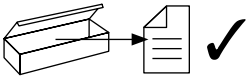

(E) Contenido embalaje: ¡Verificar!

(GB) Package content: Check!

(F) Contenu d’emballage: Vérifier!

(D) Packungsinhalt: Überprüfen!

(PT) Contéudo embalagem: Verificar!

(PL) Zawartość opakowania: sprawdź!

(CZ) Obsah balení: Zkontrolujte!

(HU) Csomag tartalma: Ellenőrizd!

(RO) Pachetul contine: Verificati!

(HR) Sadrzaj paketa: Provjeri!

(GR) Ελέγξτε το περιεχόμενο: του πακέτου!

(TR) Paket içeriğini: Control ediniz!

(RU) Содержание упаковки: Проверьте!

(I) Contenuto della confezione: Controllare!

(NL) Pakket inhoud: Controleer!

(SLO) Vsebina paketa: Preverite!

x 1

x 1

x 2

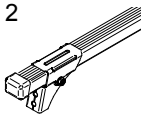

(823-323) 120 cm

x 3

1x (810-117)
1x (805-032)
1x (810-099)

x 4

2x (817-546)
1x (817-547)
1x (817-548)

x 4

(813-061)

2.

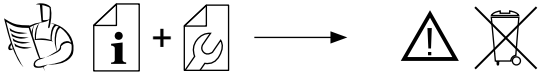

P. 3,4,5,10

(810-099)

Ford Transit Connect Van L1 (2013 -->)
Ford Transit Connect Van L2 (2013 -->)

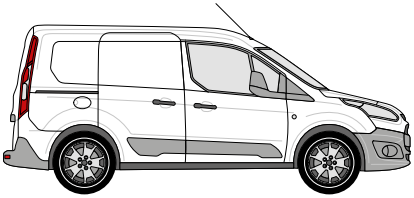

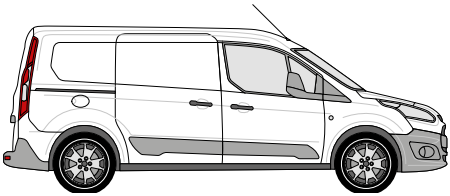

P. 3,6,7,8,9,10

(810-117)

Ford Transit Connect Van Double Cab L1 (2013 -->)
Ford Transit Connect Van Double Cab L2 (2013 -->)

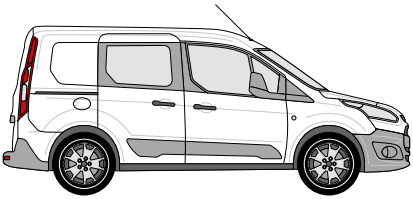

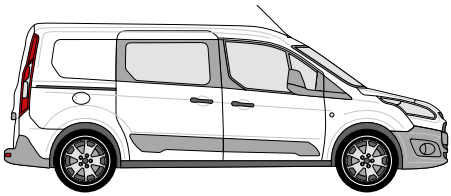

Ford Transit Connect Kombi L1 (2013-->)
Ford Transit Connect Kombi L2 (2013-->)

Ford Tourneo Connect L1 (2013-->)
Ford Tourneo Connect L2 (2013-->)

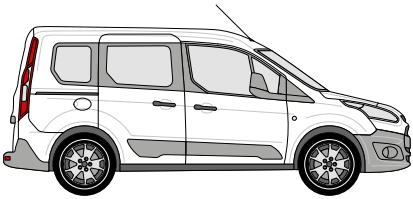

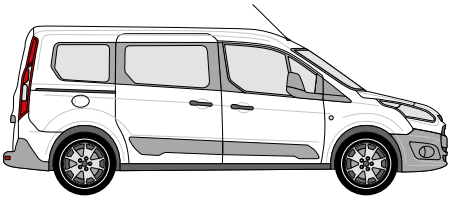

3.

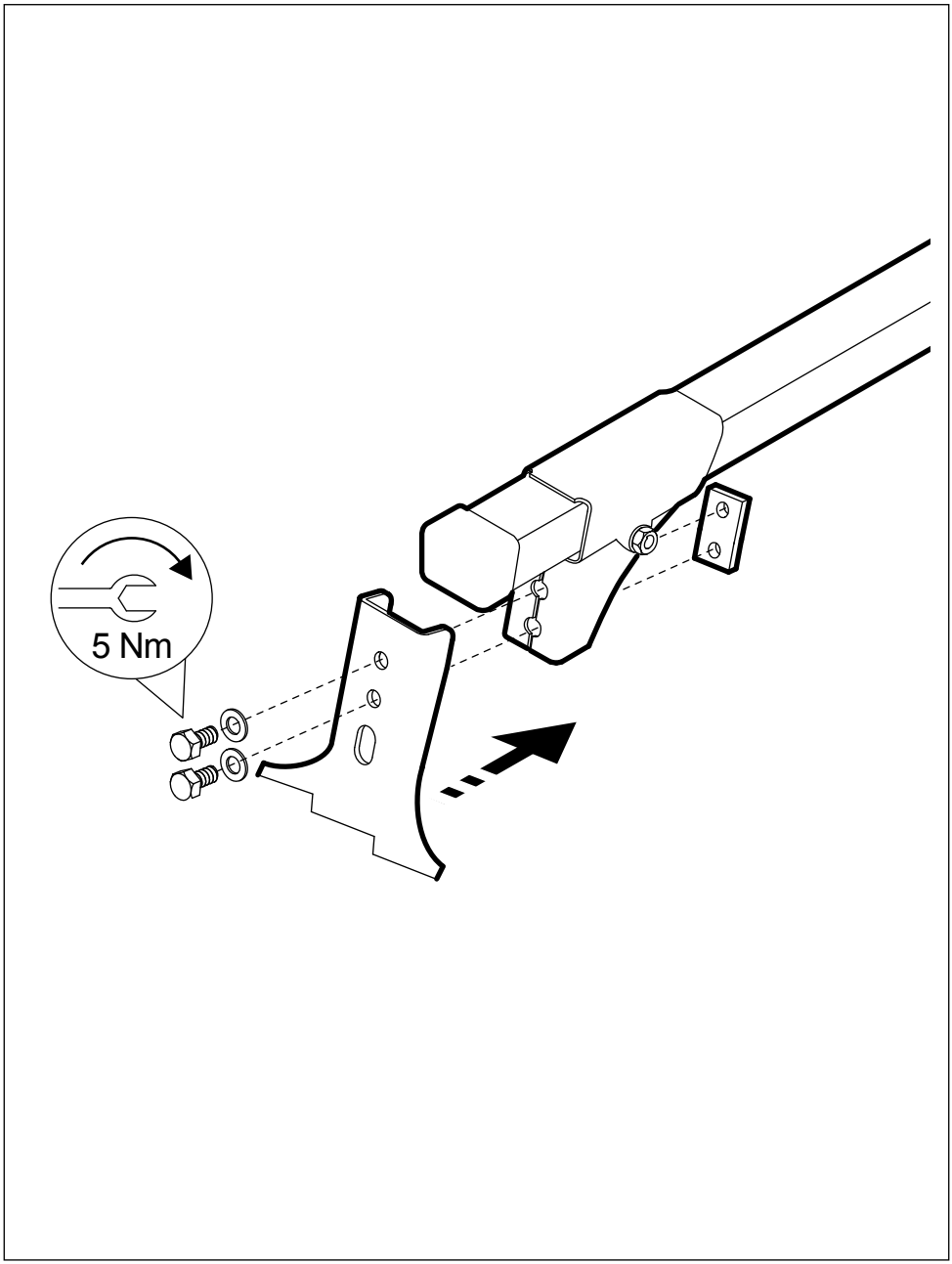

4.

Bag (810-099)

Transit Connect Van (2013 -->)

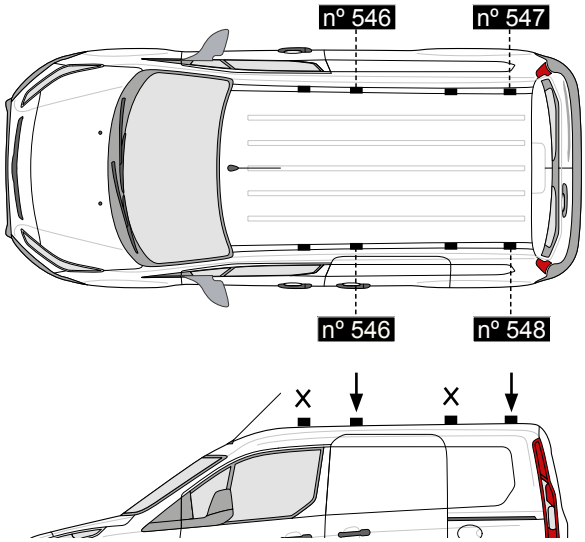

Ford Connect L1 2013 -->

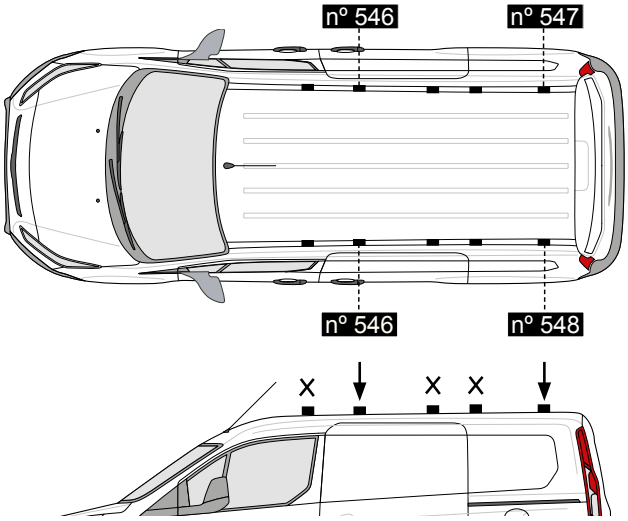

Ford Connect L2 2013 -->

5.

Bag (810-099)

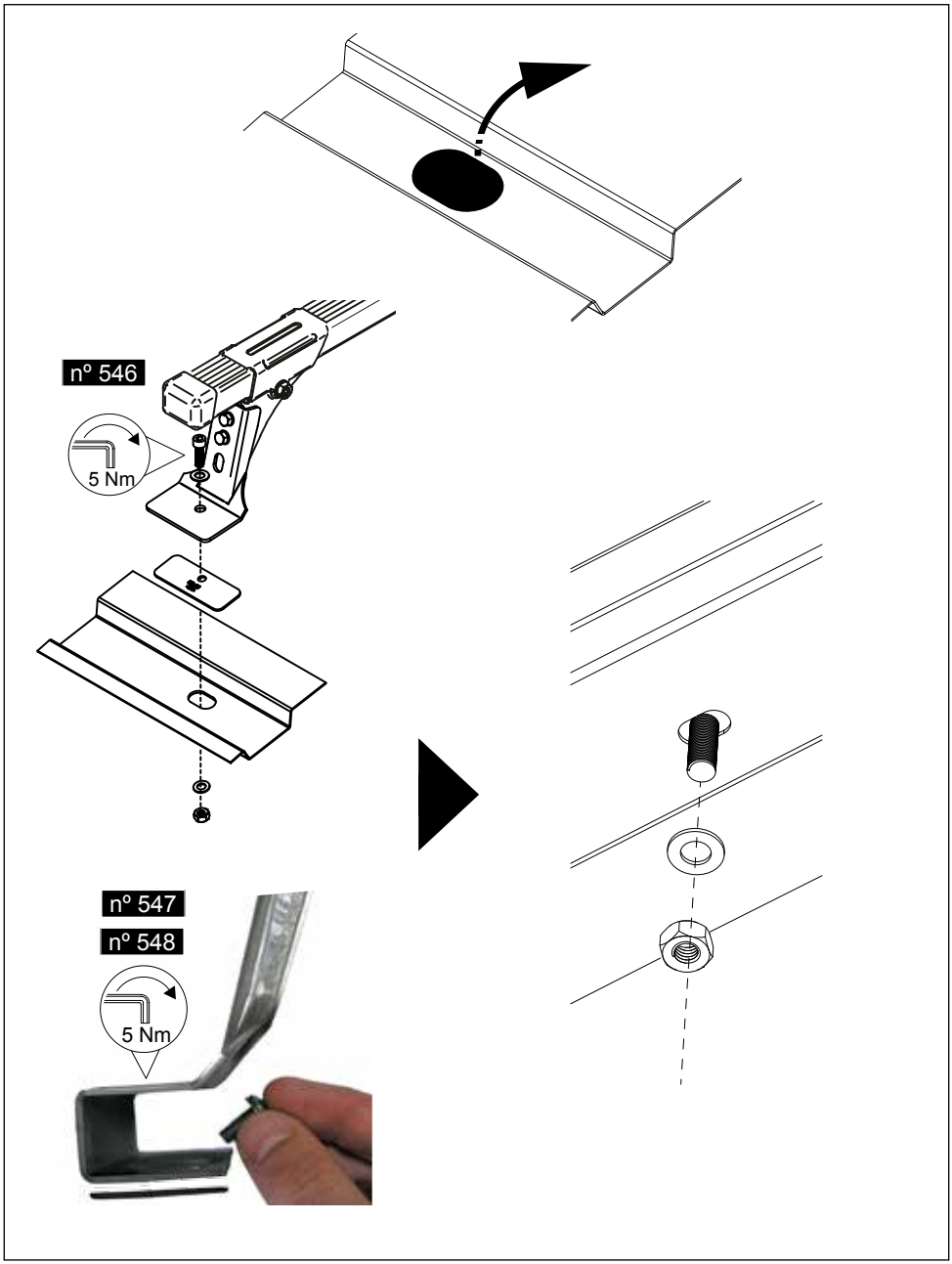

6.

(810-117)

Transit Connect Van Double Cab (2013 -->)
Transit Connect Kombi (2013-->)
Tourneo Connect (2013-->)

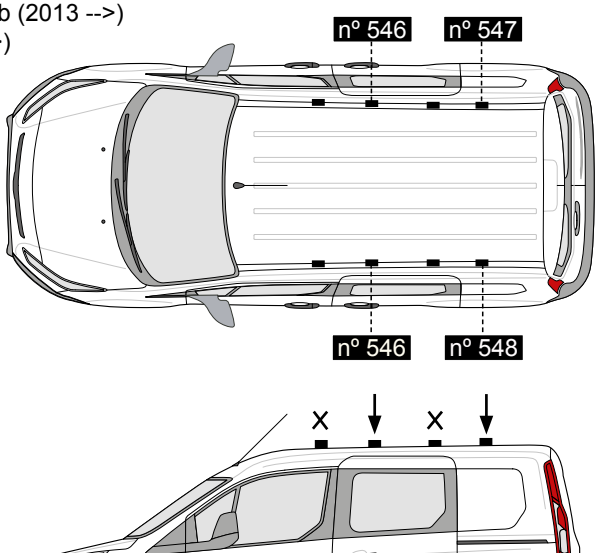

Ford Connect L1 2013 -->

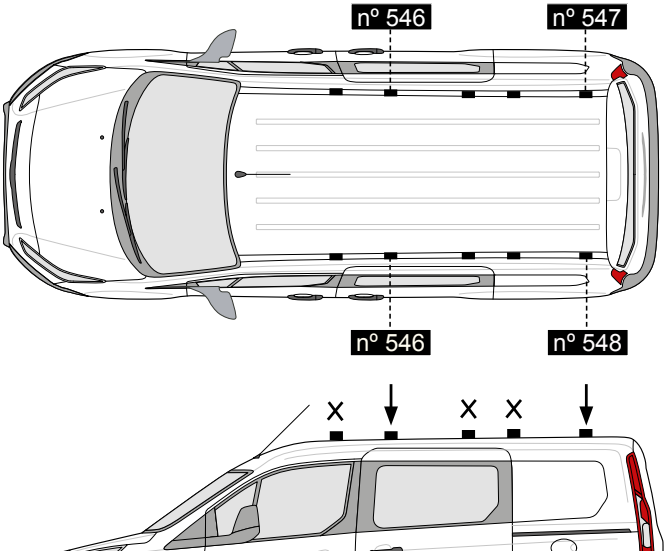

Ford Connect L2 2013 -->

7.

Bag (810-117)

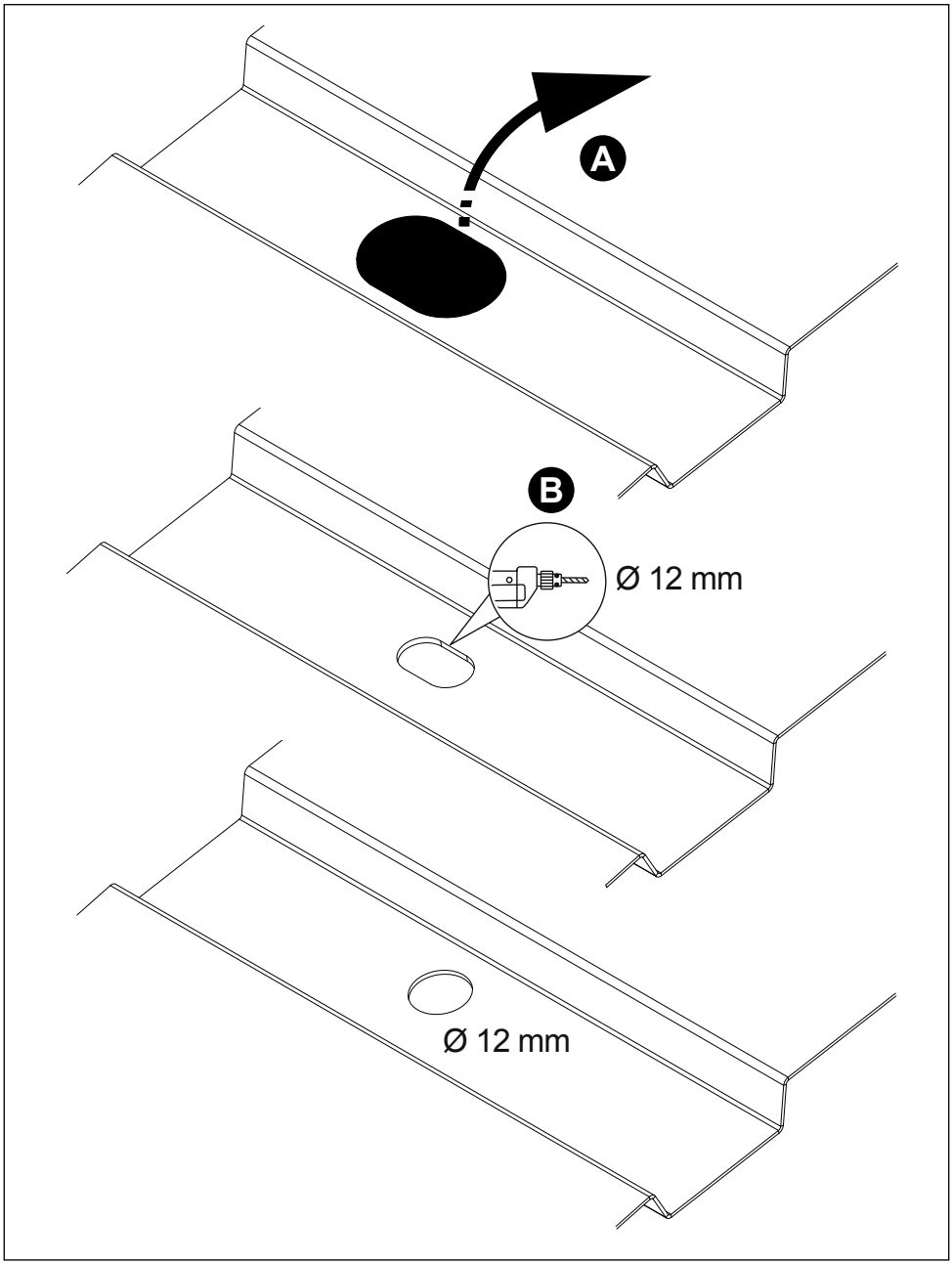

8.

Bag (810-117)

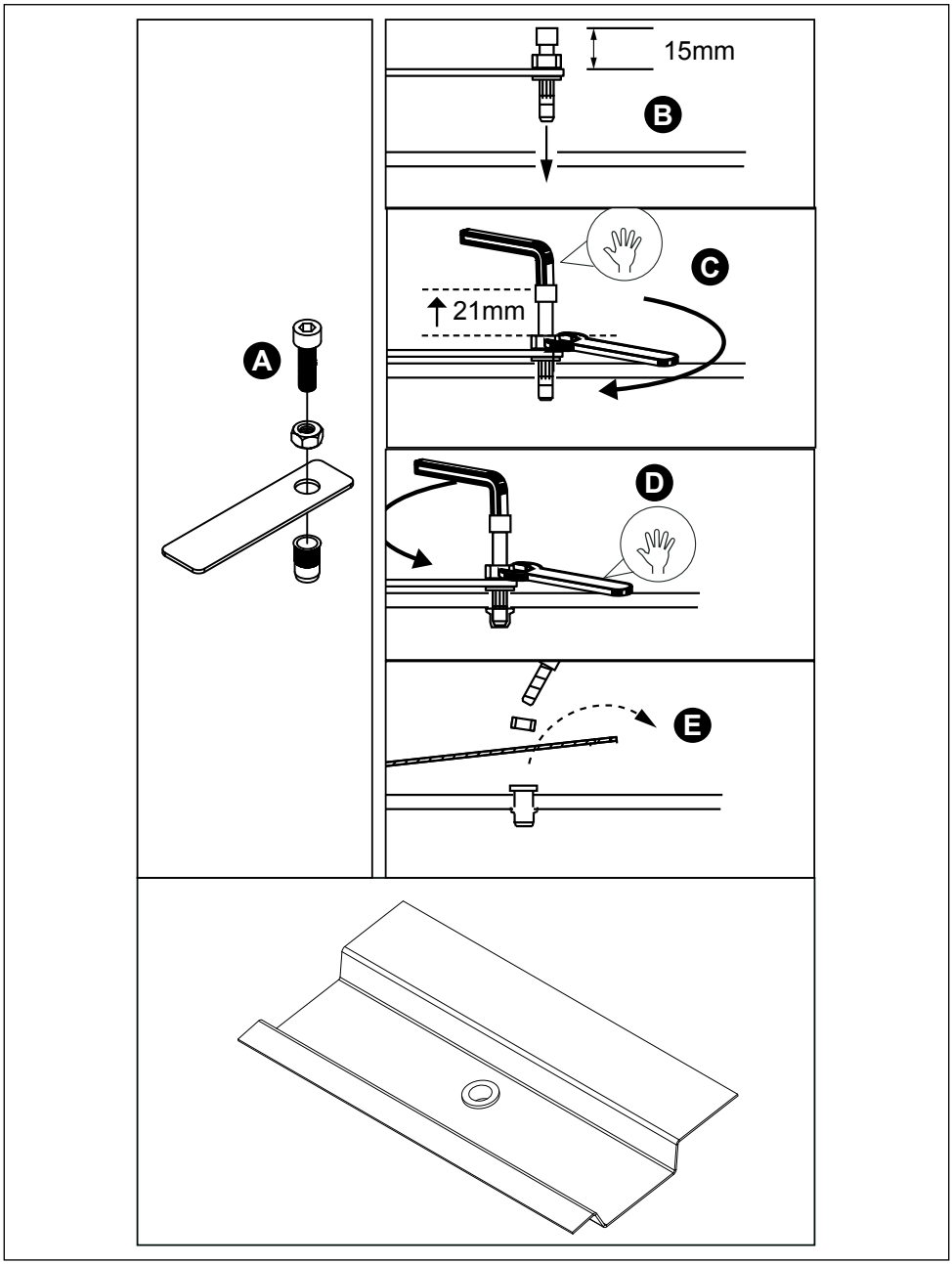

9.

Bag (810-117)

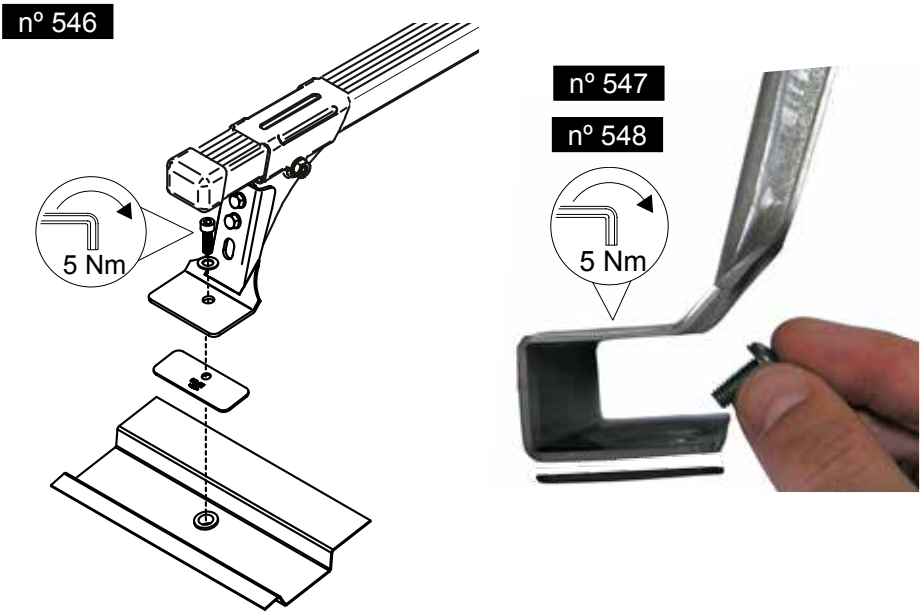
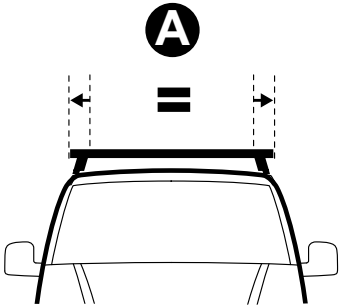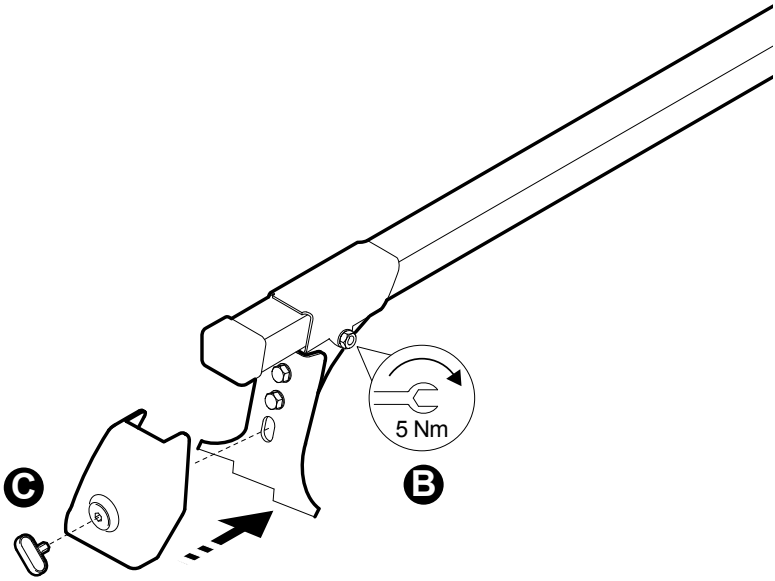
10.